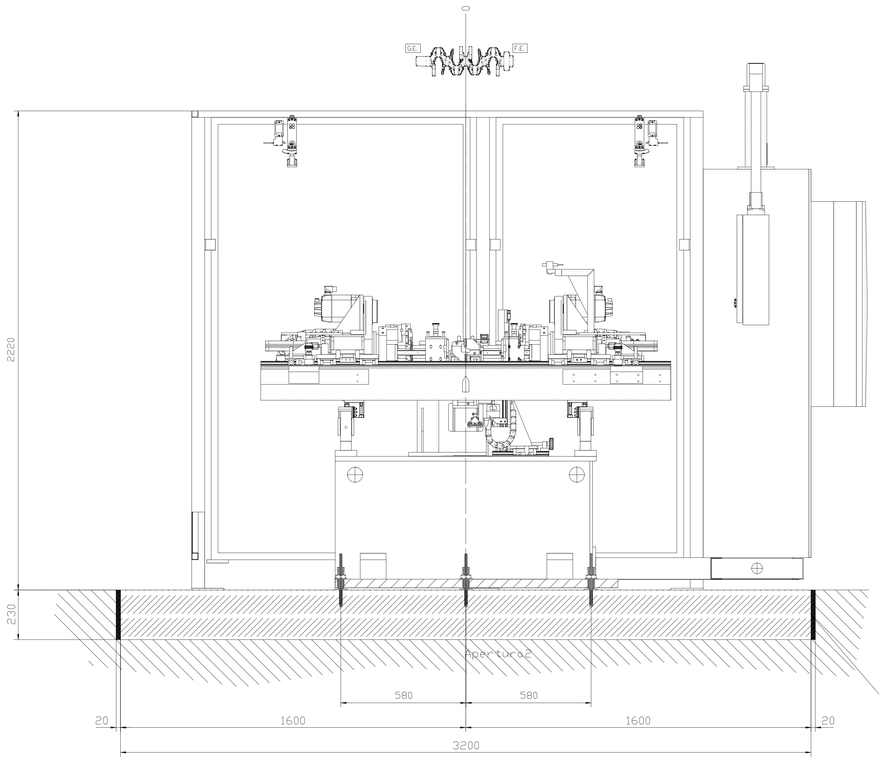

Elastomere 2cm
Sylomer R25
Max. loading capacityde:0.06 kg/mm^2

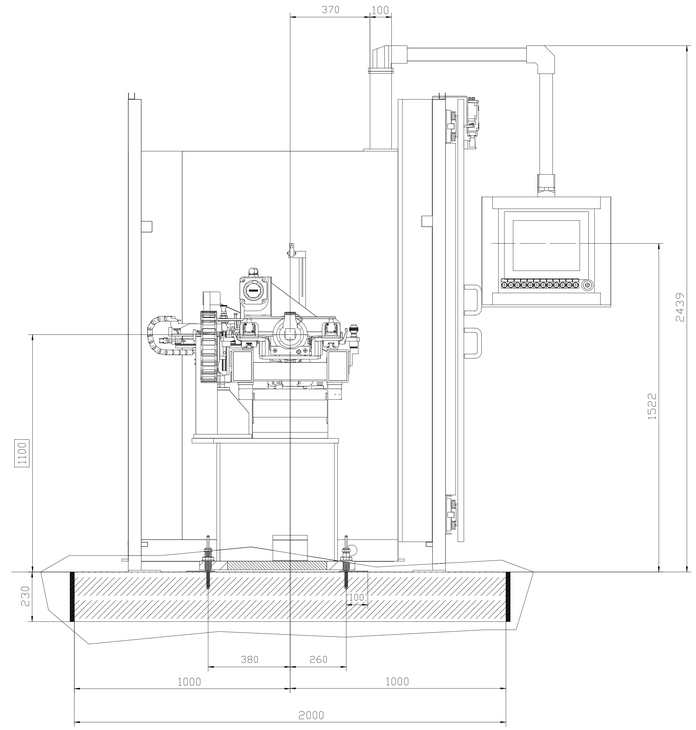

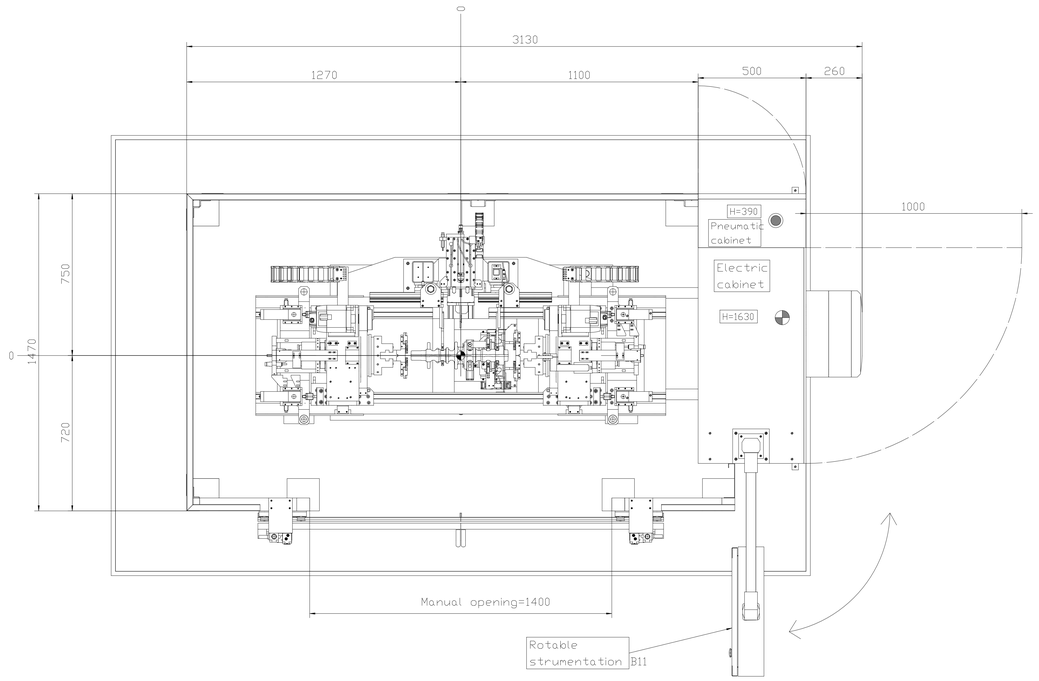

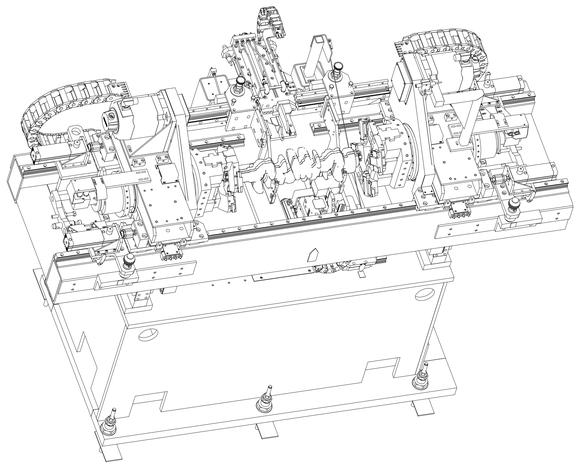

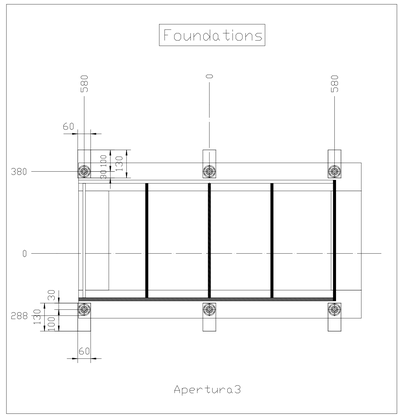

Pneumatic feeding
20 Nm3/h

Electric feeding
10 Kw 25A

√ Excepto indicaciones contrarias
Dimensiones sin tolerancia : Js13 ou Js13
Redondear los ángulos de 0.5 a 45°

39I0000503

CEMB
Costruzioni Elettro Meccaniche
Ing. Buzzi & C. - S.p.A.

× UBICACION MARCADO
PARA MARCAR
_ NOMERO R.N.U.R
_ ULTIMO INDICE DE MODIF

FECHA	Ets.	SERVICIO	NOMBRE	MODIFICACIONES		IND.
ESCALERA	DESIGNACIÓN: pieza, subconjunto o conjunto					MATERIAL --
10cm	MAQUINA CENTRADORA					TRATAMIENTO
1:10	LAYOUT					BRUTO
RESPONSABLE DEL ASUNTO			DISEÑADO POR			
NOMBRE	SERVICIO	PREPARACION	NOMBRE	SERVICIO	PREPARACION	FECHA / VISA
Decaen		VALLADOLID	Mauri	CEMB		22/09/2015
FORMATO	CONCEPCION	ARCHIVO	ORIGINAL			
A0	MANUAL / CAD-DAO		PAPEL / MICRO-PELICULA / SCANNER			

Este documento es de propiedad de RENAULT y no puede reproducirse o comunicarse a terceros sin previa autorización escrita.

RENAULT
92109 Boulogne-Billancourt Cedex

OTRO NOMERO

VEHICULO O ELEMENTO

MATRICULA	PREPARACION O SIMETRIA	NMABEC BED	SUFIJO	TABLA
31058612		E832517001 ☐ ESPECIFICO ☐ ESTANDAR		1/1